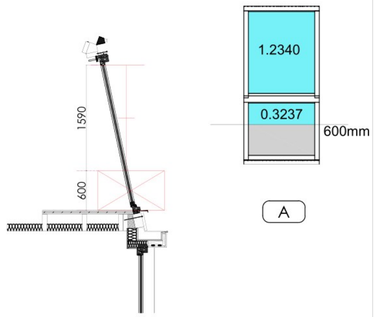

α = 20

β = 20

C_{bi} = 0,78

Daglichtoppervlakte
1,56 . 1 . 0,78= 1,22

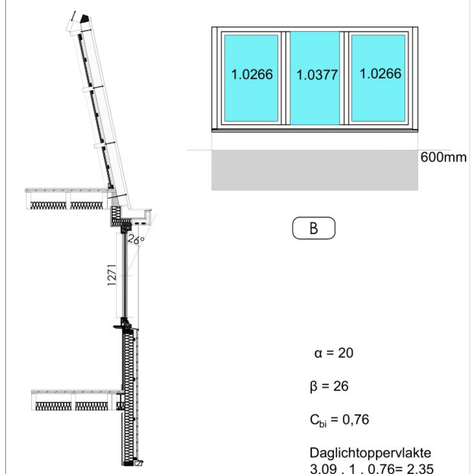

α = 20

β = 26

C_{bi} = 0,76

Daglichtoppervlakte
3,09 . 1 . 0,76= 2,35

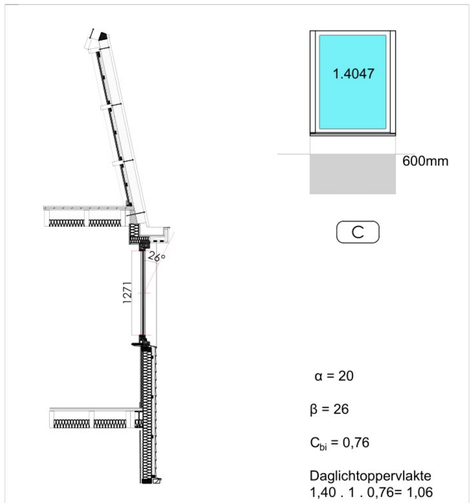

α = 20

β = 26

C_{bi} = 0,76

Daglichtoppervlakte
1,40 . 1 . 0,76= 1,06

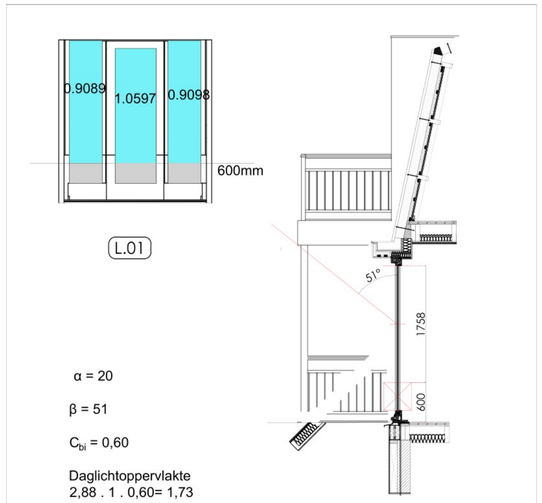

α = 20

β = 51

C_{bi} = 0,60

Daglichtoppervlakte
2,88 . 1 . 0,60= 1,73

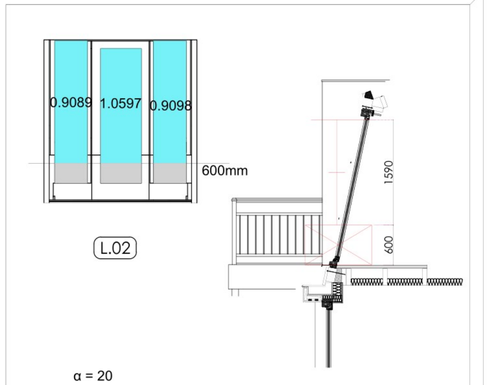

α = 20

β = 20

C_{bi} = 0,78

Daglichtoppervlakte
2,88 . 1 . 0,78= 2,25

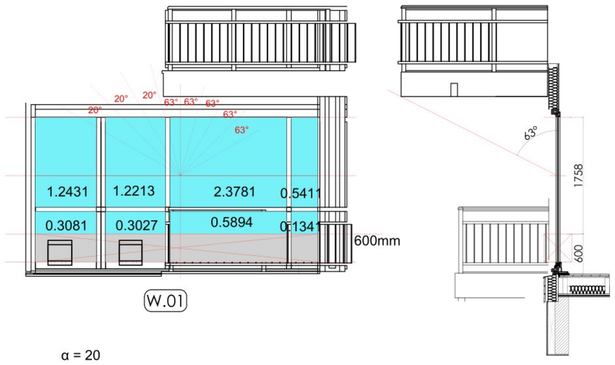

α = 20

β = 46,9

C_{bi} = 0,65

Daglichtoppervlakte
6,72 . 1 . 0,65= 4,37

α = 20

β = 47,1

C_{bi} = 0,64

Daglichtoppervlakte
3,23 . 1 . 0,64= 2,07

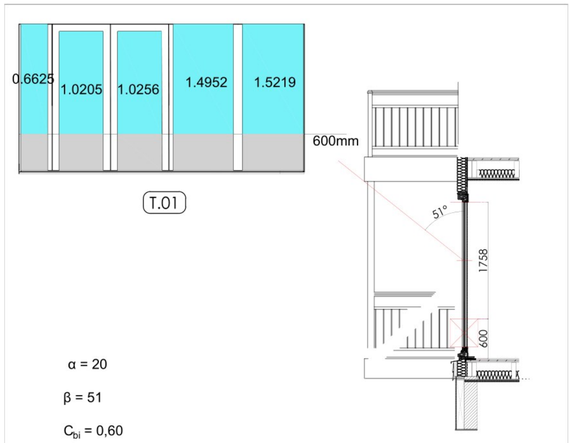

α = 20

β = 51

C_{bi} = 0,60

Daglichtoppervlakte
5,73 . 1 . 0,60= 3,44

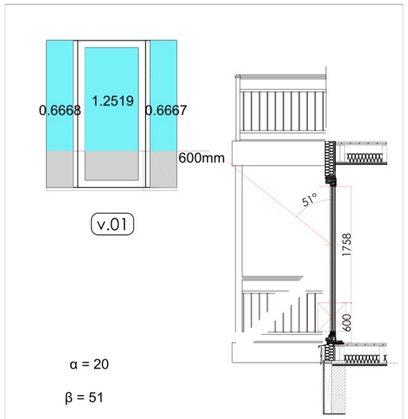

α = 20

β = 51

C_{bi} = 0,60

Daglichtoppervlakte
2,59 . 1 . 0,60= 1,55

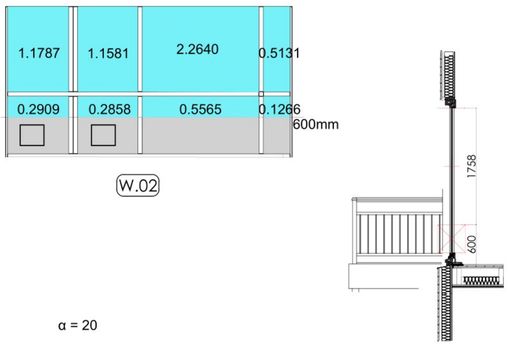

α = 20

β = 20

C_{bi} = 0,78

Daglichtoppervlakte
6,37 . 1 . 0,78= 4,97

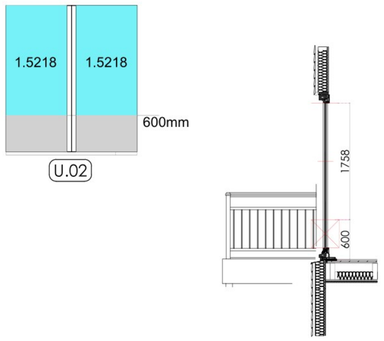

α = 20

β = 20

C_{bi} = 0,78

Daglichtoppervlakte
3,04 . 1 . 0,78= 2,37

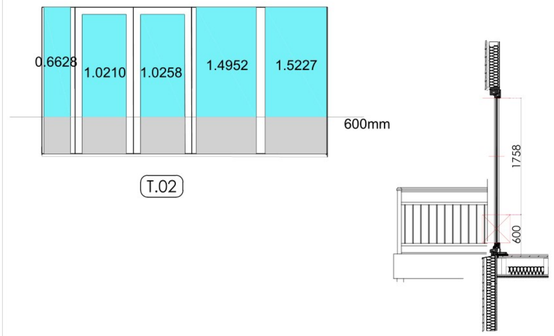

α = 20

β = 20

C_{bi} = 0,78

Daglichtoppervlakte
5,73 . 1 . 0,78= 4,47

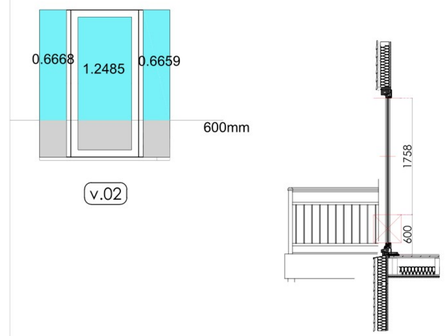

α = 20

β = 20

C_{bi} = 0,78

Daglichtoppervlakte
2,58 . 1 . 0,78= 2,01

ALLE MATEN IN HET WERK TE CONTROLEREN!

A1

Daglichtberekening

DATUM:	22-03-2022	GETEKEND:	[redacted]
WIJZ.:		SCHAAL:	1:FIT
WIJZ.:		FORMAAT:	A1 841 x 594mm
WIJZ.:		STATUS:	BA
WIJZ.:			
WIJZ.:		PROJECT:	"De Vlisterstee" Westvlisterdijk 57 Te Vlist
WIJZ.:			

Q4U DESIGN&DEVISE

Grote Haven 1 - 2851 BM Haastrecht - T 0182 30 35 10 - info@Q4U.nl - Kijk ook eens op WWW.Q4U.NL